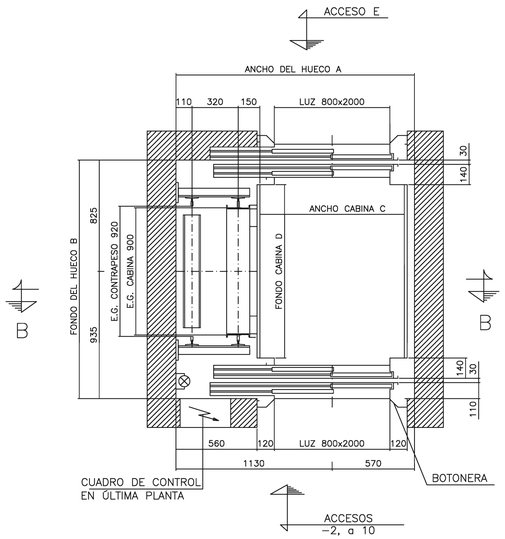

PLANTA SECCIÓN. A–A

ESCALA 1:20

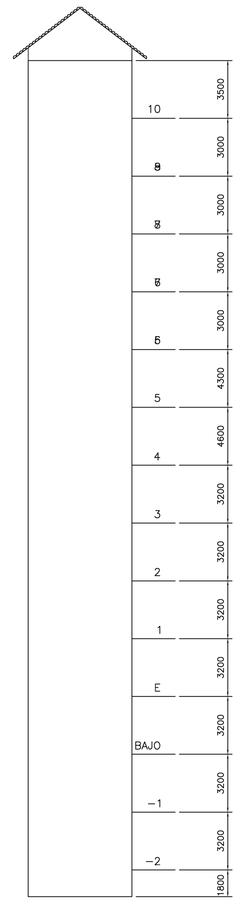

DETALLE–SECCIÓN B–B

S/E

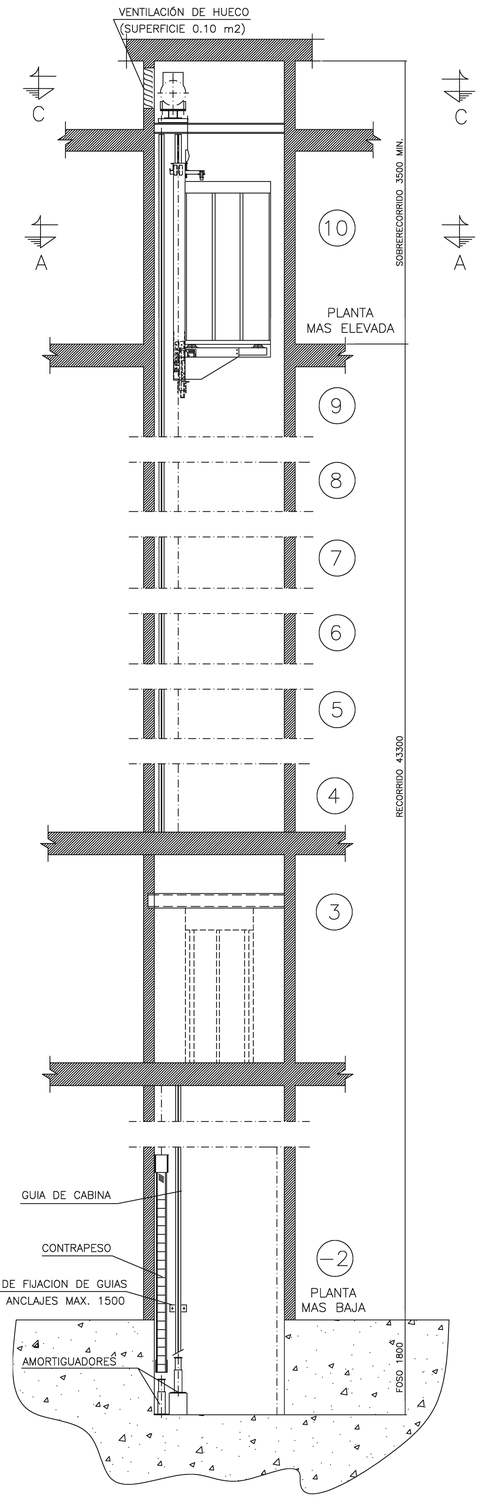

ALZADO DE HUECO SECCION B–B

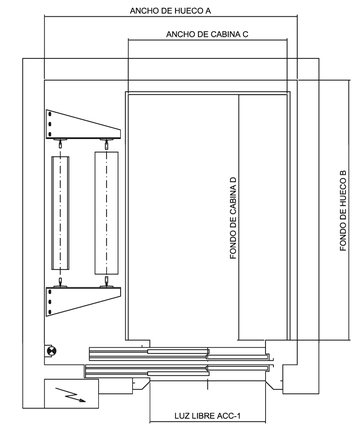

1 ACCESO

CARGA	A	B	C	D	LUZ
480 Kg	1700	1550	1050	1200	800
640 Kg	1700	1750	1050	1400	800
800 Kg	1760	2050	1100	1700	800

2 ACCESO A 90º

CARGA	A	B	C	D	LUZ
480 Kg	1910	1550	1050	1200	800
640 Kg	1910	1750	1050	1400	800
800 Kg	1970	2050	1100	1700	800

2 ACCESO A 180º

CARGA	A	B	C	D	LUZ
480 Kg	1700	1760	1050	1200	800
640 Kg	1700	1950	1050	1400	800
800 Kg	1760	2260	1100	1700	800

3 ACCESO

CARGA	A	B	C	D	LUZ
480 Kg	1910	1760	1050	1200	800
640 Kg	1910	1950	1050	1400	800
800 Kg	1970	2260	1100	1700	800

MEDIDAS Y CARGA PARA EL ASCENSOR GEARLESS

ILUMINACIÓN DEL RECINTO CON LAMPARAS SITUADAS A 0.50 mts. COMO MÁXIMO DEL PUNTO MÁS ALTO Y MÁS BAJO DEL HUECO LA DISTANCIA ENTRE ELLAS NUNCA SERÁ SUPERIOR A 7 mts. (PROVEE E INSTALA EL CLIENTE).–

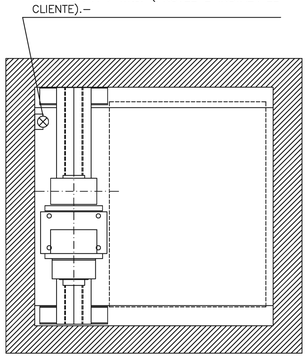

DETALLE SITUACIÓN MÁQUINA
PLANTA MÁS ELEVADA C–C

ESCALA 1:20

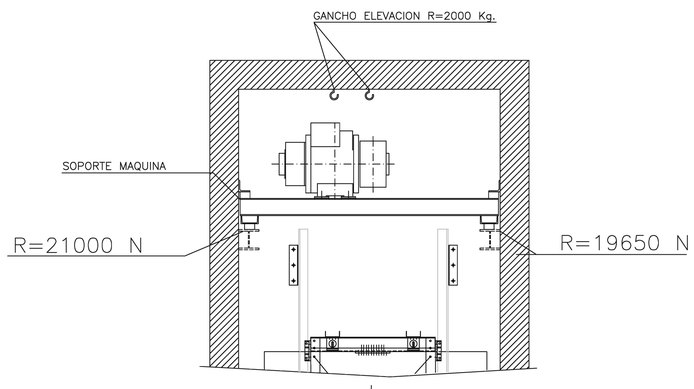

DETALLE SOPORTE DE LA MAQUINA EN EL MURO

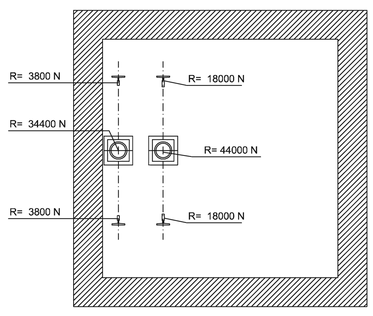

DETALLE REACCIONES EN FOSO

	APROBADO	DIBUJADO	PROEL ASCENSORES del Grupo Jarre
NOMBRE			
FECHA			
FIRMA			
ESCALA S/E	ASCENSOR GEARLESS		Nº PLANO NºPLANO
			SUSTITUYE AL PLANO SUST.AL-PLANO

COMENTARIOS

Este plano y la información que contiene, son propiedad de ELEVADORES JARRE S.L. Queda prohibida su utilización y/o reproducción total o parcial.